Kompensierte Hochstromdrossel, 1-phasig

new

Siehe unten:
Zulassungen und Konformitäten

Beschreibung
- Stromkompensierte Drossel
- 1-Phasen Drossel
- THT-Anschlüsse
- Flansch für Printmontage

Alleinstellungsmerkmale
- Kompakt und leicht
- Kleine Aufstellfläche auf der Leiterplatte
- Offener Aufbau für optimale Kühlung
- Nanokristalline oder Ferrit Ringkerne

Anwendungen
- Frequenzumrichter
- Ladestationen
- USV-Anlagen
- Getaktete Schaltnetzteile

Referenzen
Alternativ: Horizontale Ausführung DKIH-1

Weblinks
PDF-Datenblatt, HTML-Datenblatt, Allgemeine Produktinformation, Zulassungen, Distributor-Stock-Check, Detailanfrage zu Typ, SPICE-Bibliothek, Landing Page

Technische Daten

Bemessungsspannung	IEC, UL: 300 VAC
	CSA: 250 VAC
	max. 450 VDC
Bemessungsstrom	10 - 50 A @ Tu 40 °C
Nenninduktivität	0.15 - 8.2 mH, Tol. -30% +50%
Betriebsfrequenz	0 - 400 Hz
Anschlusstechnik	THT
Gewicht	25 - 140 g
Material	UL 94V-0

Testspannung	2720 VDC, 2 sec, Windung zu Windung
Klimakategorie	40/100/21 gemäss IEC 60068-1
Umgebungstemperatur	-40 °C bis 100 °C

Zulassungen und Konformitäten

Detaillierte Informationen zu Zulassungen, Normanforderungen, Verwendungshinweisen und Prüfdetails finden Sie in Details über Zulassungen

SCHURTER Produkte sind grundsätzlich für den Einsatz im industriellen Umfeld ausgelegt. Sie verfügen über Zulassungen unabhängiger Prüfstellen gemäss nationaler und internationaler Normen.
Produkte mit spezifischen Eigenschaften und Anforderungen wie sie etwa im Bereich Automotive nach IATF 16949, der Medizintechnik gemäss ISO 13485 oder in der Luft- und Raumfahrt gefordert werden, können ausschliesslich mit kundenspezifischen, individuellen Vereinbarungen durch SCHURTER angeboten werden.

Zulassungen

Durch das Zulassungszeichen bescheinigen die Prüftstellen die Einhaltung der sicherheitstechnischen Anforderungen, die an elektronische Produkte gestellt werden.

Zulassung Referenztyp: DKIV-1

Zulassungslogo	Zertifikat	Zulassungsstelle	Beschreibung
	VDE Zulassungen	VDE	Ausweisnummer: 40052999
	UL Zulassungen	UL	UR Ausweisnummer: E495089

Anwendungsnormen

Anwendungsnormen, in welchen die Produkte entsprechend verwendet werden können

Organisation	Design	Norm	Beschreibung
IEC	Geeignet für Anwendungen gemäss	IEC/UL 62368-1	Einrichtungen für Audio/Video-, Informations- und Kommunikationstechnik - Teil 1: Sicherheitsanforderungen

Konformitäten

Das Produkt ist konform mit folgenden Richtlinien

Identifikation	Details	Aussteller	Beschreibung
CE	CE-Konformitätserklärung	SCHURTER AG	Die CE-Kennzeichnung erklärt, dass das Produkt gemäss der EU-Vordnung 765/2008 den geltenden Anforderungen genügt, die in den Harmonisierungsrechtsvorschriften der Gemeinschaft über ihre Anbringung festgelegt sind.
UK CA	UKCA-Konformitätserklärung	SCHURTER AG	Die UKCA-Kennzeichnung erklärt, dass das Produkt gemäss dem Britischen Amendment zur Verordnung (EC) 765/2008 den geltenden Anforderungen genügt.
RoHS COMPLIANT	RoHS	SCHURTER AG	Richtlinie RoHS 2011/65/EU, Ergänzung (EU) 2015/863
	China RoHS	SCHURTER AG	Das Gesetz SJ/T 11363-2006 (China RoHS) ist seit dem 1. März 2007 in Kraft. Ähnlich wie bei der EU-Richtlinie RoHS.
REACH	REACH	SCHURTER AG	Am 1. Juni 2007 trat die Verordnung (EG) Nr. 1907/2006 zur Registrierung, Bewertung, Zulassung und Beschränkung chemischer Stoffe 1 (kurz: "REACH") in Kraft.

Dimension [mm]

36-10

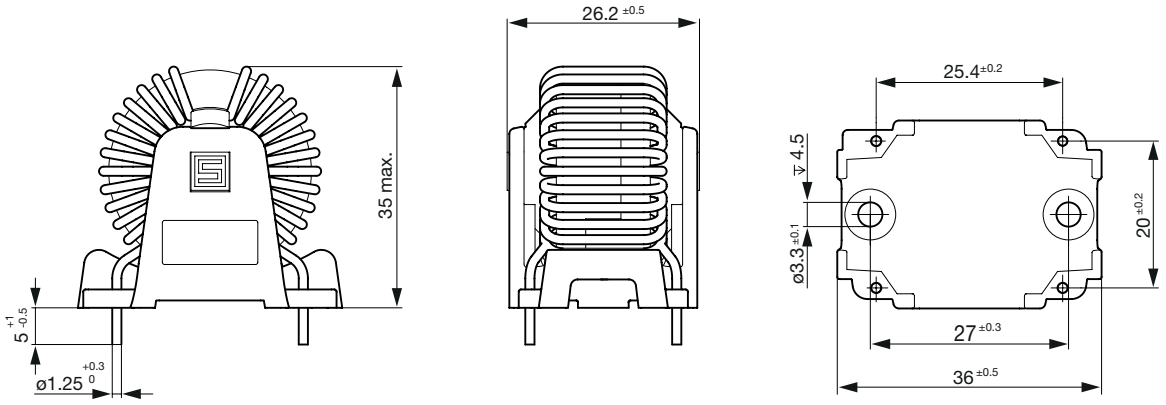

36-12

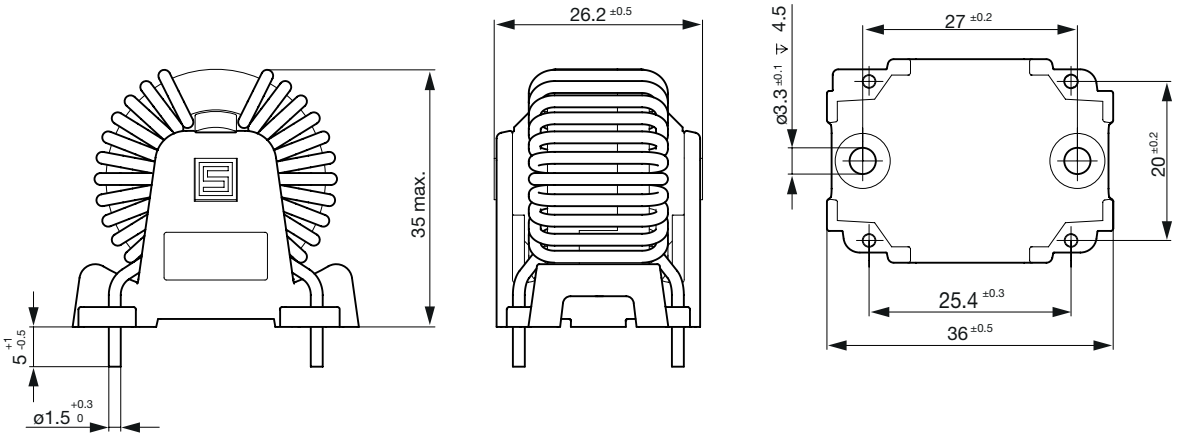
26.2 ±0.5
35 max.
5 +1 -0.5
ø1.5 +0.3 0
ø3.3 ±0.1 ↧ 4.5
27 ±0.2
20 ±0.2
25.4 ±0.3
36 ±0.5

43-16

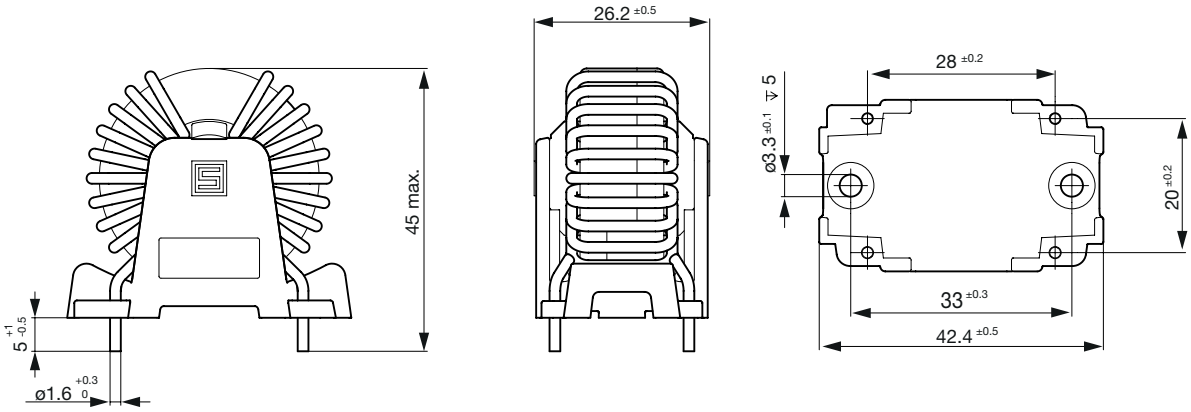
26.2 ±0.5
45 max.
5 +1 -0.5
ø1.6 +0.3 0
ø3.3 ±0.1 ↧ 5
28 ±0.2
20 ±0.2
33 ±0.3
42.4 ±0.5

43-20

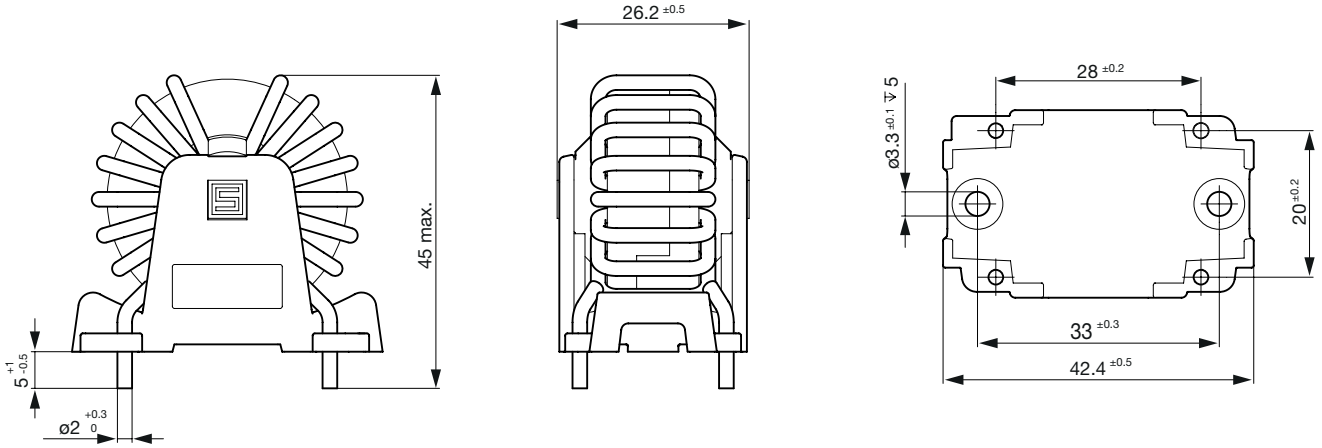
26.2 ±0.5
45 max.
5 +1 -0.5
ø2 +0.3 0
28 ±0.2
ø3.3 ±0.1 ↧ 5
20 ±0.2
33 ±0.3
42.4 ±0.5

43-25

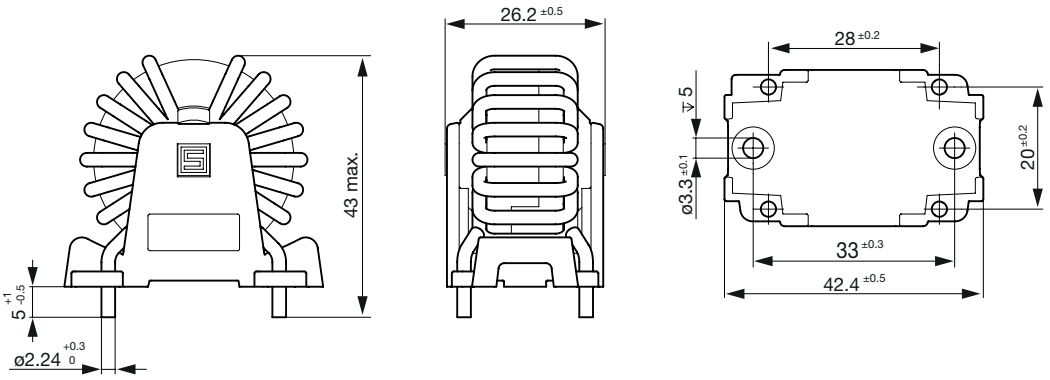
26.2 ±0.5
43 max.
5 +1 -0.5
ø2.24 +0.3 0
28 ±0.2
↧ 5
ø3.3 ±0.1
20 ±0.2
33 ±0.3
42.4 ±0.5

53-32

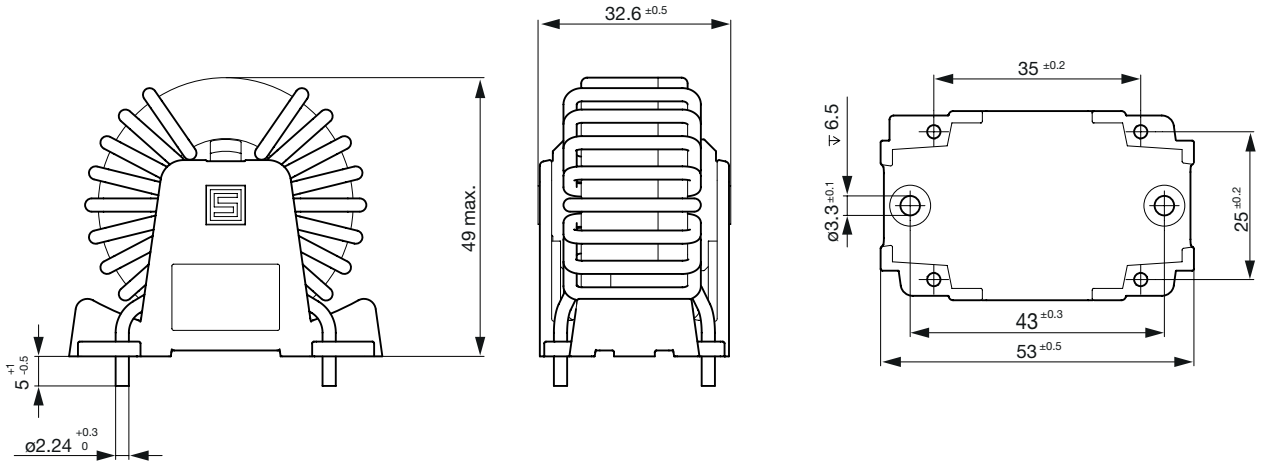
32.6 ±0.5
49 max.
35 ±0.2
⌀6.5
⌀3.3 ±0.1
25 ±0.2
43 ±0.3
53 ±0.5
5 +1 -0.5
⌀2.24 +0.3 0

53-40

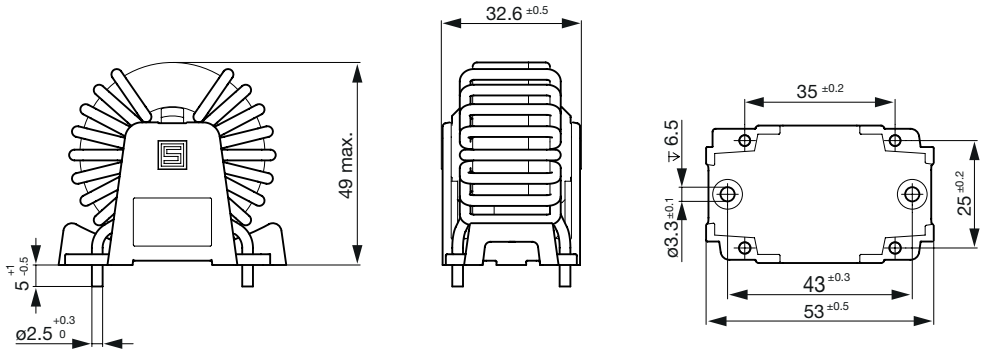
32.6 ±0.5
49 max.
35 ±0.2
⌀6.5
⌀3.3 ±0.1
25 ±0.2
43 ±0.3
53 ±0.5
5 +1 -0.5
⌀2.5 +0.3 0

53-50

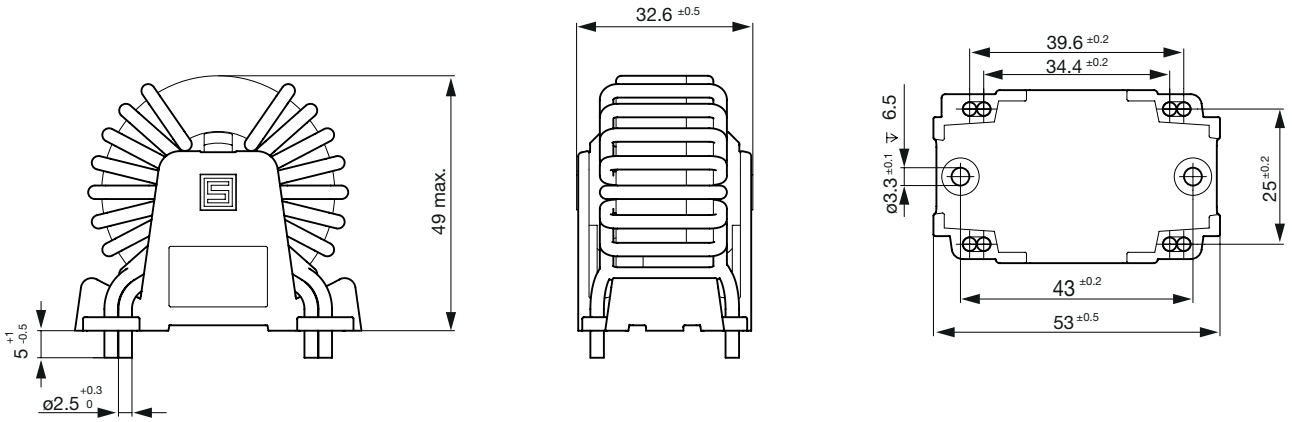

Schaltbilder

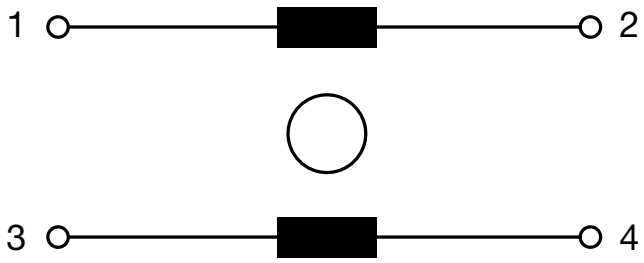

1 Phase

Impedanzkurven

DKIV-1 10-12A

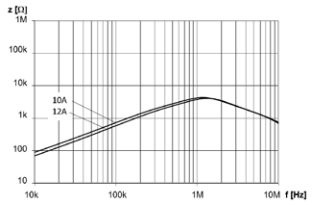

DKIV-1 10-12A NK

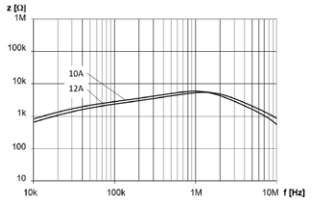

DKIV-1 16-25A

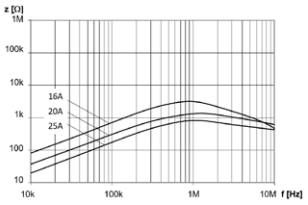

DKIV-1 16-25A NK

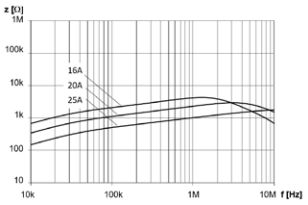

DKIV-1 32-50A

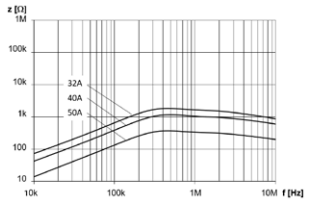

DKIV-1 32-50A NK

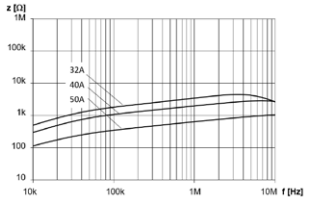

Alle Varianten

I_n [A]	Nanokristalliner Kern [NK]	L_n [mH]	R_{cu} [mΩ]	Verlustleistung [W]	f_{RES} [MHz]	Kupfer ø [mm]	Gewicht [g]	Gehäuse	Verpackungseinheit [Stk.]	Bestellnummer	
10	-	1	10	2	1.19	1.25	25 g	36-10	40	3-127-596	
10	NK	8.2	10	2	0.97	1.25	35 g	36-10	40	3-127-620	▮
12	-	0.9	7	2.02	1.35	1.5	35 g	36-12	40	3-127-597	
12	NK	7.2	7	2.02	1.26	1.5	40 g	36-12	40	3-127-621	▮
16	-	0.9	5.7	2.92	0.91	1.6	50 g	43-16	40	3-127-598	
16	NK	7.3	5.7	2.92	1.26	1.6	50 g	43-16	40	3-127-622	▮
20	-	0.5	2.7	2.16	1.26	2	55 g	43-20	40	3-127-599	
20	NK	3.7	2.7	2.16	3.17	2	55 g	43-20	40	3-127-623	▮
25	-	0.23	1.7	2.13	1.04	2.24	55 g	43-25	40	3-127-600	
25	NK	1.8	1.7	2.13	10.3	2.24	55 g	43-25	40	3-127-624	▮
32	-	0.75	2.6	5.32	0.47	2.24	112 g	53-32	20	3-127-601	
32	NK	7.2	2.6	5.32	3.62	2.24	125 g	53-32	20	3-127-625	▮
40	-	0.45	1.7	5.44	0.5	2.5	112 g	53-40	20	3-127-614	
40	NK	4.3	1.7	5.44	6.54	2.5	125 g	53-40	20	3-127-626	▮
50	-	0.15	0.5	2.5	0.47	2 x 2.5	125 g	53-50	20	3-127-619	
50	NK	1.4	0.5	2.5	13.46	2 x 2.5	140 g	53-50	20	3-127-627	▮

▮ Oft verkauft.

Sie können die Verfügbarkeit all unserer Produkte in Echtzeit prüfen: https://www.schurter.com/de/info-center/support-tools/lagerbestand-distributor

19.08.2024

Die im Dokument aufgeführten Spezifikationen, Beschreibungen und Darstellungen basieren auf aktuellen Informationen. Änderungen sind vorbehalten. Die dargestellten Angaben werden als korrekt und zuverlässig angesehen. Allerdings sollten Anwender jedes ausgewählte Produkt unabhängig davon für ihre eigenen Anwendungen beurteilen und testen.